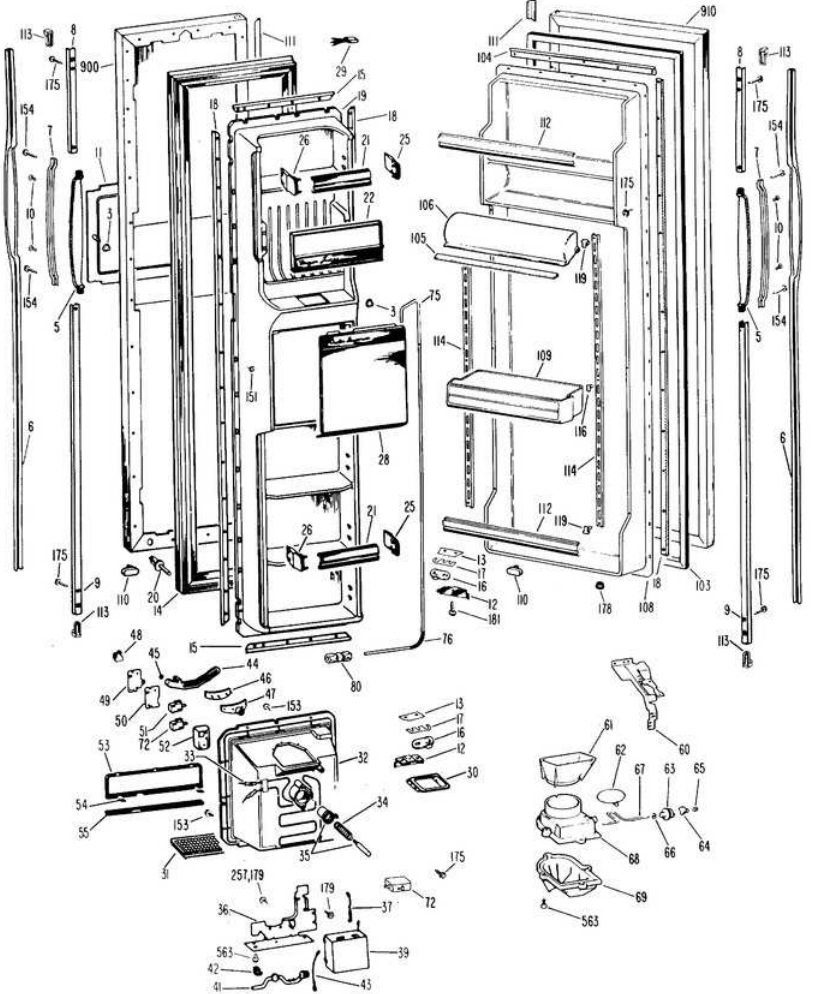
113
8
900
175
154
7
10
11
3
5
6
111
29
15
19
18
26
21
25
22
75
151
28
20
14
110
9
48
45
44
46
47
153
49
50
51
72
52
53
33
32
54
55
34
35
31
257,179
179
36
37
72
175
563
42
41
39
43
910
104
112
106
105
119
114
109
116
103
108
178
181
13
17
16
12
30
61
62
60
67
63
65
66
64
68
69

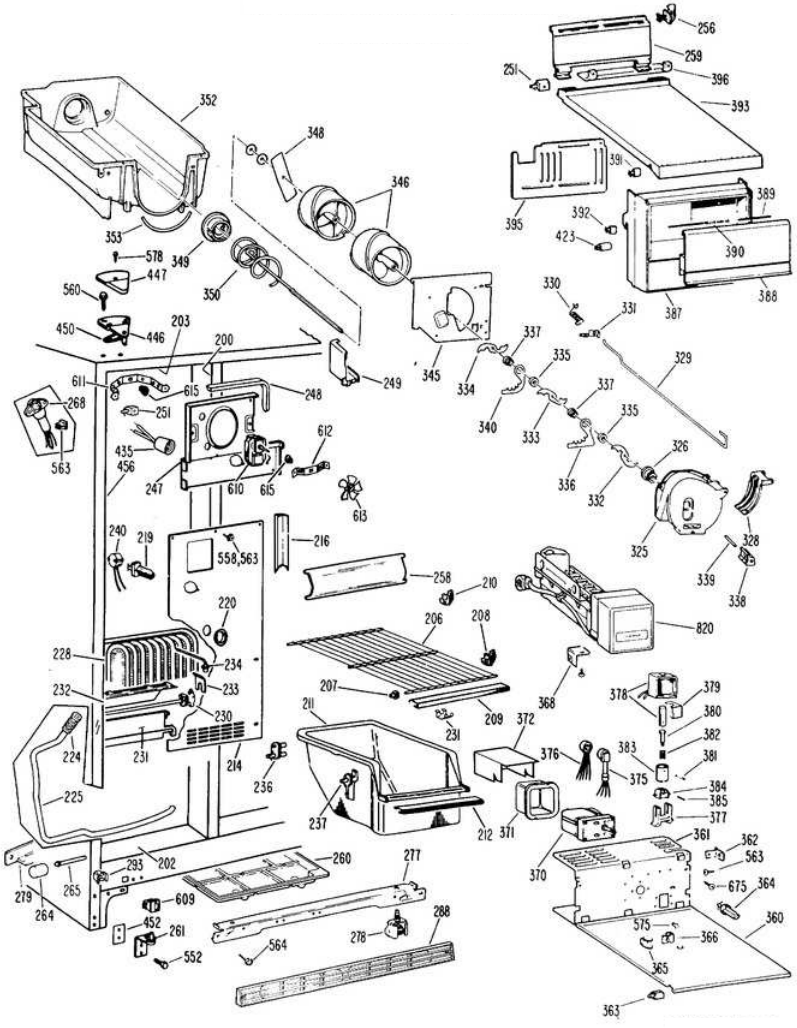
256
259
251
396
393
352
348
391
346
389
395
392
423
390
353
578
349
447
350
560
330
331
387
388
450
446
203
200
337
329
611
615
248
249
345
334
335
268
251
337
340
333
335
612
435
456
563
247
610
615
326
336
332
613
325
240
219
216
328
558,563
339
338
258
210
220
206
208
820
228
234
233
207
368
232
230
211
209
231
372
379
378
380
224
231
214
376
382
383
381
236
375
384
225
237
212
371
385
377
361
362
202
260
277
370
563
295
265
279
264
609
675
364
452
261
288
575
360
278
564
366
552
365
363

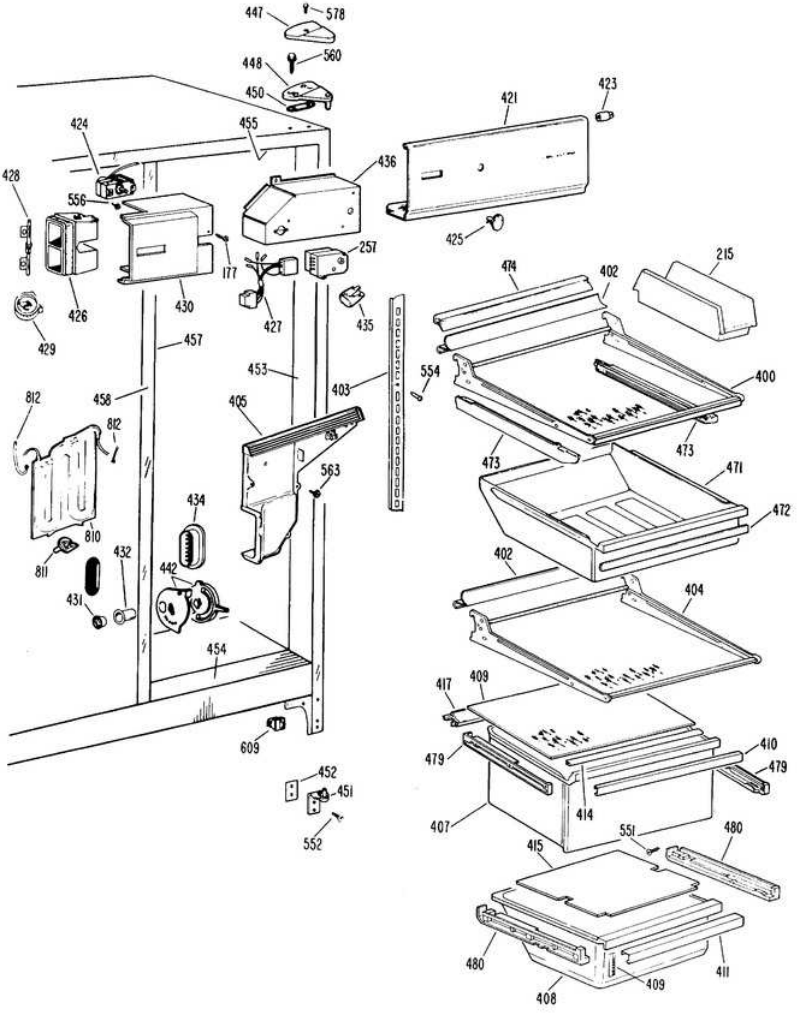
447
578
448
560
450
423
421
424
455
436
428
556
257
177
425
215
474
402
426
430
427
435
429
457
453
554
400
812
458
405
403
473
473
812
563
471
434
472
810
811
432
442
402
431
404
454
417
409
609
410
479
479
452
451
414
407
552
551
480
415
480
411
409
408

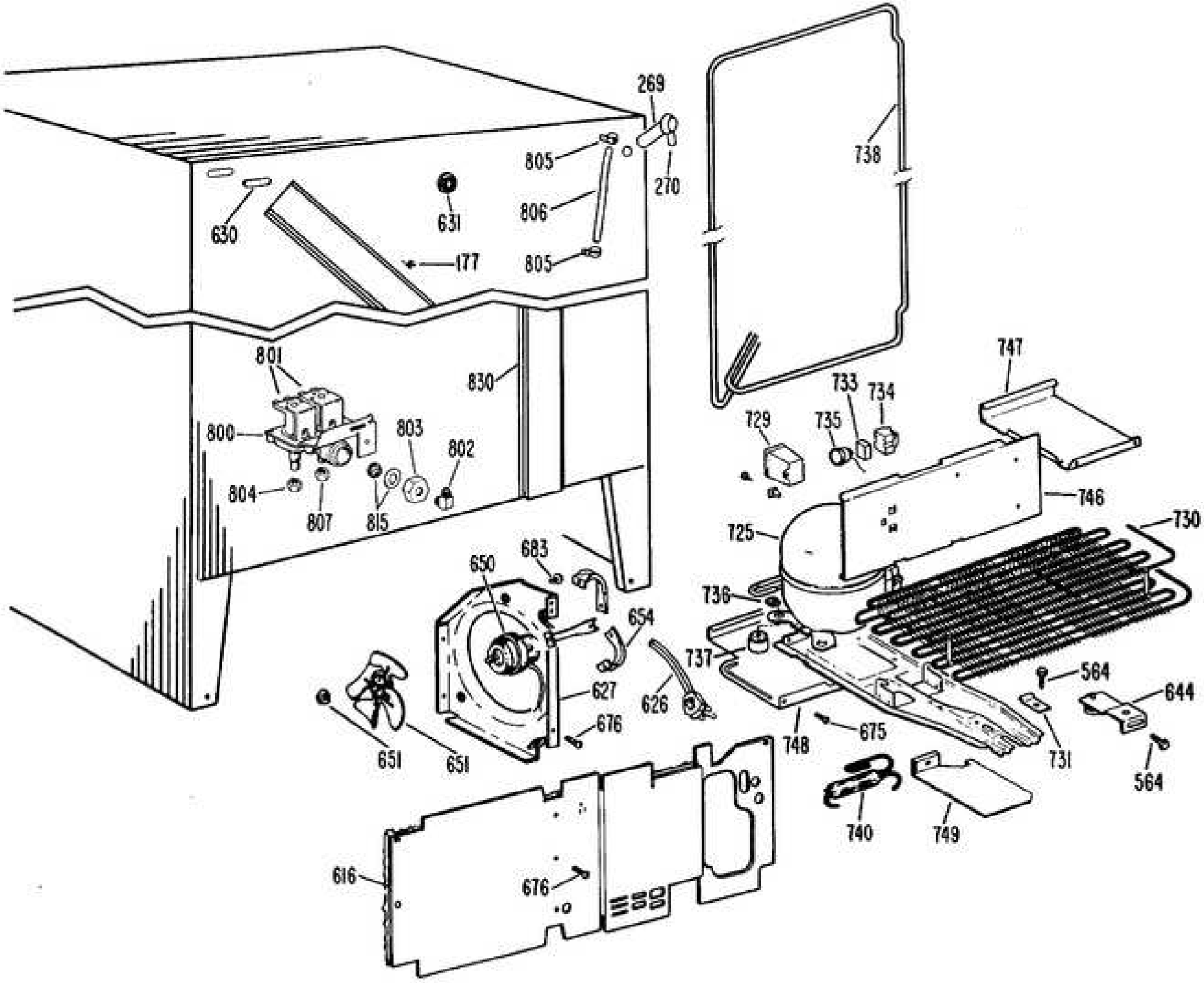
269
805
270
738
630
631
806
177
805
801
830
747
733
734
729
735
800
803
802
746
804
807
815
725
730
683
650
736
654
737
564
644
627
626
676
675
748
731
651
651
564
740
749
616
676