vogel's professional | expanding experiences

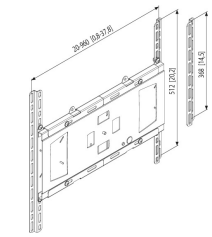

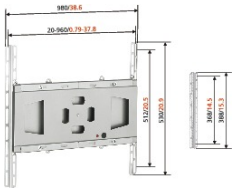

FAU 3150 Universele display-interface

De universele display-interface FAU 3150 maakt deel uit van het modulaire systeem van Vogel's Professional waarmee u uw eigen oplossing voor wand-, plafond- en vloeroplossing kunt creëren.

Min. schermgrootte (inches)	30"
Max. schermgrootte (inches)	65"
Max. gewicht van TV (kg)	70.0
Ook verkrijgbaar in de kleur:	Zwart
Garantie	5 jaar
Gaten patroon (mm)	min 20x20 / max 960x512

TÜVRheinland CERTIFIED
geprüfte Sicherheit
www.tuv.com ID 0000026928

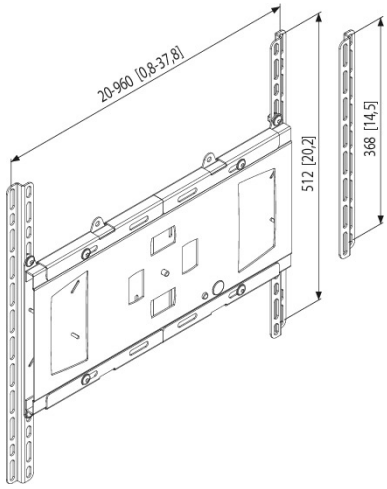

FAU 3150 Universele display-interface

De FAU 3150 is geschikt voor displays van 30 tot 65" met VESA MIS-F (max. 70 kg). De FAU 3150 is voorzien van het Autolock® vergrendelingssysteem. Met 1 klik bevestigd u hiermee uw display stevig vast aan een wand-, plafond- of vloeroplossing. Het optionele slot PFA 9008 blokkeert het vergrendelingssysteem en voorkomt zo diefstal. Voor wandbevestiging gebruikt u de FAU 3150 i.c.m. een van de modulaire display-wandsteunen (PFW 910/ 920/ 930) of haakse display-wandsteunen (PFW 950/ 952). Voor plafondbevestiging voegt u een modulaire plafondplaat (PFA 9010/ 9005/ 9020), plafondbuis (PFA 9003/ 9004/ 9015/ 9016) en draai- en kantelunit (PFA 9001/ 9002) toe. Daarnaast kan de FAU 3150 worden gecombineerd met de volgende display-trolleys en display-vloerstandaards: PFT 2505, PFT 2510, PFF 2410 en PFF 1500.

Kenmerken

- Horizontale en verticale bevestiging
- Optioneel antidiefstalslot PFA 9008
- VESA MIS-D-E mogelijk
- VESA MIS-F (max. 920x512 mm)

Logistieke informatie

EAN code product	8712285305443
Nettogewicht (kg)	7.41
Single Box Width (mm)	549
Single Box Length (mm)	368
Single Box Height (mm)	58