SI NO S'ESPECIFICA EL CONTRARI, ELS RADIS DE PLEGAT INTERIORS HAN DE SER IGUALS AL GRUIX DE LA XAPA.
A LES COTES ON NO HI HA TOLERANCIA S'APLICARÀ LA TÀULA 10090501

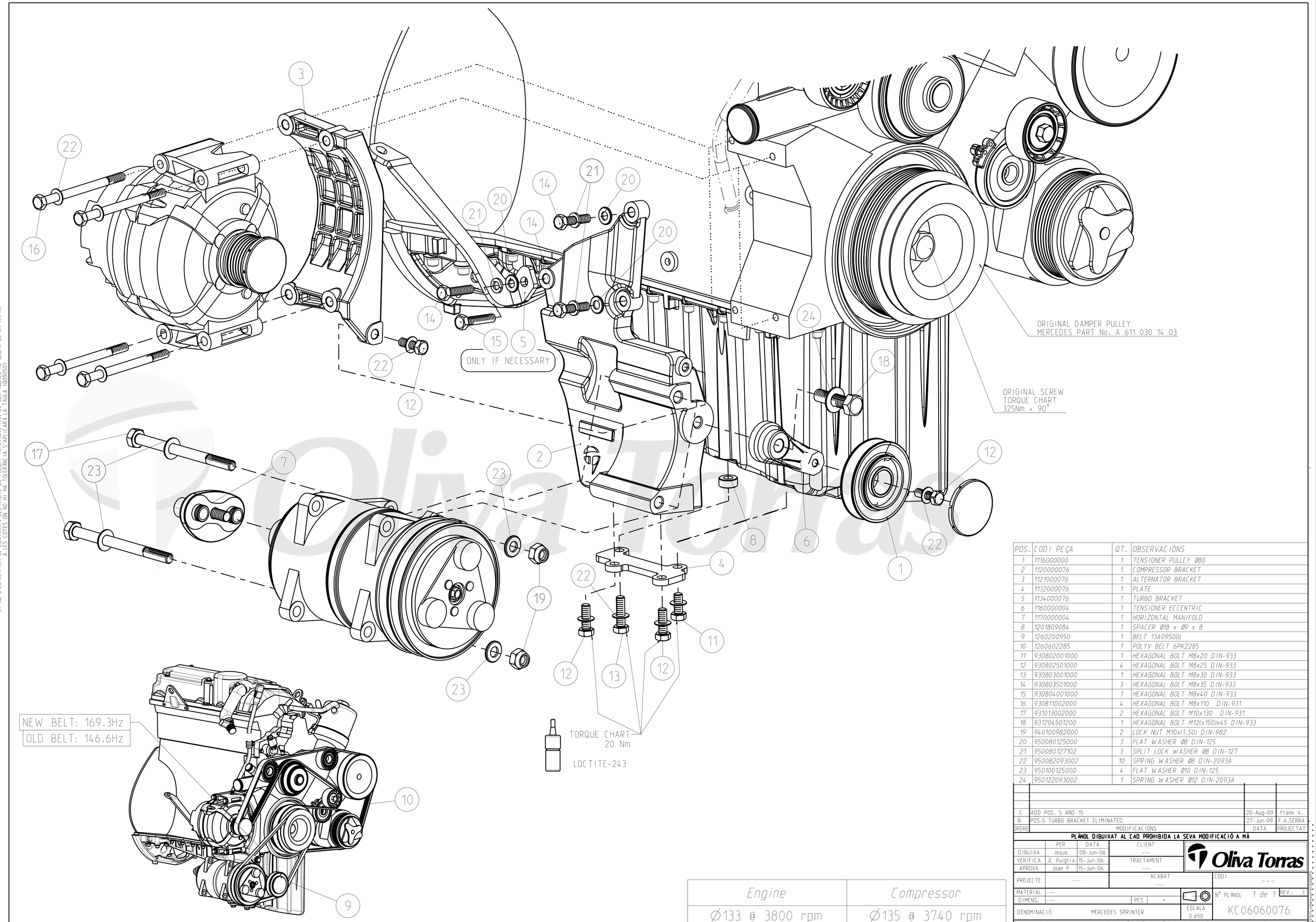

POS.	CODI PEÇA	QT.	OBSERVACIONS
1	1116000000	1	TENSIONER PULLEY Ø80
2	1120000076	1	COMPRESSOR BRACKET
3	1121000076	1	ALTERNATOR BRACKET
4	1132000076	1	PLATE
5	1134000076	1	TURBO BRACKET
6	1160000004	1	TENSIONER ECCENTRIC
7	1170000004	1	HORIZONTAL MANIFOLD
8	1201809084	1	SPACER Ø18 x Ø9 x 8
9	1260200950	1	BELT 13A0950GL
10	1260602285	1	POLYV BELT 6PK2285
11	930802001000	1	HEXAGONAL BOLT M8x20 DIN-933
12	930802501000	4	HEXAGONAL BOLT M8x25 DIN-933
13	930803001000	1	HEXAGONAL BOLT M8x30 DIN-933
14	930803501000	3	HEXAGONAL BOLT M8x35 DIN-933
15	930804001000	1	HEXAGONAL BOLT M8x40 DIN-933
16	930811002000	4	HEXAGONAL BOLT M8x110 DIN-931
17	931013002000	2	HEXAGONAL BOLT M10x130 DIN-931
18	931204501200	1	HEXAGONAL BOLT M12(x150)x45 DIN-933
19	940100982000	2	LOCK NUT M10x(1.50) DIN-982
20	950080125000	3	FLAT WASHER Ø8 DIN-125
21	950080127102	3	SPLIT LOCK WASHER Ø8 DIN-127
22	950082093002	10	SPRING WASHER Ø8 DIN-2093A
23	950100125000	4	FLAT WASHER Ø10 DIN-125
24	950122093002	1	SPRING WASHER Ø12 DIN-2093A

ORDRE	MODIFICACIONS	DATA	PROJECTAT
C	ADD POS. 5 AND 15	20-Aug-09	Frank V.
B	POS.5 TURBO BRACKET ELIMINATED	27-Jun-09	F.X.SERRA

PLÀNOL DIBUIXAT AL CAD PROHIBIDA LA SEVA MODIFICACIÓ A MÀ

	PER	DATA	CLIENT	
DIBUIXA	Jesus	08-Jun-06	---	Oliva Torras
VERIFICA	JC Puigtió	15-Jun-06	TRACTAMENT	
APROVA	Joan P	15-Jun-06	---	
PROJECTE	---		ACABAT ---	CODI ---
MATERIAL	---			
DIMENS.	---		PES -	Nº PLÀNOL 1 de 1 REV.: C
DENOMINACIÓ	MERCEDES SPRINTER		ESCALA 0.650	KC06060076

Engine	Compressor
Ø133 @ 3800 rpm	Ø135 @ 3740 rpm

Aquest document és propietat d Oliva Torras. S.A. quedant prohibida la seva reproducció o cessió , total o parcial, a terceres persones sense autorització prèvia.