Panasonic
solutions chauffage & refroidissement

FICHE PRODUIT
U-71PZH3E8 - 7.1 kW

Groupe extérieur PACi NX Elite • R32

Puissance frigorifique	kW	7,1 (2,2 - 9,0)
EER [1]	W/W	3,50
SEER [2]		6,7 A++
Pdesign (refroidissement)	kW	7,10
Puissance absorbée (froid)	kW	2,03
Consommation annuelle d'énergie [3]	kWh/a	370
Puissance calorifique	kW	8,0 (2,0 - 9,0)
COP [1]	W/W	4,00
SCOP [2]		4,7 A++
Pdesign à -10°C	kW	5,20
Puissance absorbée (chaud)	kW	2,00
Consommation annuelle d'énergie [3]	kWh/a	1549

Connexions éléctriques - Triphasé

Alimentation électrique	V/ Hz	400 / 50
Intensité (Froid)	A	3,40 - 3,25 - 3,15
Intensité (Chaud)	A	3,30 - 3,15 - 3,05
Câble alimentation électrique	mm²	5 x 2,5
Protection électrique	A	16
Interconnexion électrique UI/UE	mm²	4 x 2,5

Groupe extérieur : U-71PZH3E8 - 7.1 kW

Pression sonore F/C	dB(A)	48 / 50
Puissance sonore F/C	dB(A)	65 / 67
Débit d'air F/C	m³/min	61,0 / 60,0
Dimensions (H x Lx P)	mm	996 x 940 x 340
Poids net	kg	65

Connexion - Liquide	Pouces (mm)	3/8 (9,52)
Connexion - Gaz	Pouces (mm)	5/8 (15,88)
Longueur max UE/UI	m	5 ~ 50
Dénivelé max UE/UI [7]	m	15 / 30 8)
Longueur pré-chargée	m	30
Charge R32 supp	g/m	45
Réfrigérant 532) / CO_2 Eq.	kg/T	1,95 / 1,32
Plage fonctionnement Froid	°C	-15 ~ +48
Plage fonctionnement Chaud	°C	-20 ~ +24

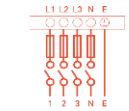

Alimentation Triphasé
3 x 400 V/1 N ~ 50 Hz/

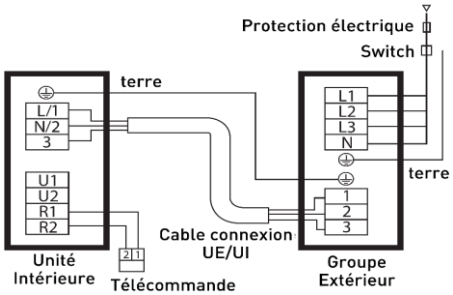

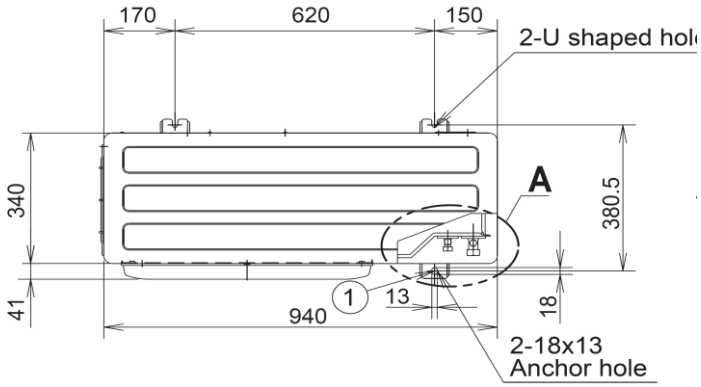

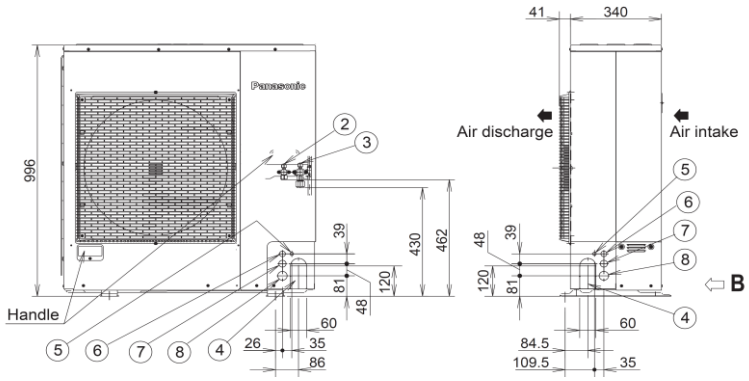

Solutions de connectivité en option

Télécommande CONEX CZ-RTC6BLW

CONEX

Télécommande filaire CZ-RTC6BLW
- Connectivité Bluetooth : accès aux services H&C Control pour le paramètrage et la mise en service et à H&C Diagnosis pour la maintenance et l'entretien
- Connectivité Wi-Fi : accès à l'application Comfort Cloud Panasonic pour le contrôle à distance et en temps réel du confort

AC Smart Cloud & AC Service Cloud

Solution Cloud Tertiaire avec interface réseau CZ-CFUSCC1
- AC Smart Cloud, pour les gestionnaires de site : contrôle à distance, fonctions d'économie d'énergie, gestion des utilisateurs, programmation & maintenance
- AC Service Cloud, pour les professionnels de la maintenance : supervision à distance, gestion optimisée des anomalies, vue d'ensemble multi-sites,

Abonnements disponibles selon différentes périodes (1, 3 ou 5 ans) et selon le nombre d'unités intérieures sur le site

1) Le calcul des coefficients EER et COP est conforme à la norme européene EN14511. 2) Pour les modèles de moins de 12 kW, le SEER et le SCOP respectent les valeurs de la directive UE/626/2011. Pour les modèles de plus de 12 kW, le η_s,c / η_s,h respectent les valeurs de la directive EN 14825. 3) Réglages d'usine. 4) Le niveau de pression sonore des unités indique la valeur pour une position à 1 mètre en face du corps principal et à 0,8 m en dessous de l'unité. La pression sonore est mesurée conformément à la norme Eurovent 6/C/006-97. 5) Raccorder la prise de tube de liquide (Ø6,35-Ø9,52) au côté tube de liquide de l'unité intérieure. 6) Raccorder la prise de tube de gaz (Ø12,70-Ø15,88) au côté tube de gaz de l'unité intérieure. 7) Lors de l'installation de l'unité extérieure à une position plus élevée que l'unité intérieure. 8) Unité extérieure placée plus bas/unité extérieure placée plus haut. 9) Avec les modèles 100 ~ 140 PZH3E5(8), il est possible de fonctionner à -20 °C dans les salles de serveurs avec une longueur de tuyauterie maximale de 30 m. * Fusible recommandé pour l'unité intérieure 3 A. ** Les valeurs ci-dessus s'appliquent si nanoe™ X est désactivé. Données de performances avec unité intérieure gamme PK3

Assistance et commandes de pièces détachées
N° HOTLINE : 0 892 183 184 (0,8 € /min)
hotline.pro@panasonicproclub.com

Données non contractuelles fournies à titre indicatif

Retrouvez l'ensemble des spécifications et documentations sur le Panasonic
PRO Club
www.panasonicproclub.com/FR_fr

Suivez-nous sur les réseau sociaux
www.aircon.panasonic.eu/FR_fr/