FPMA-W832 SUPPORT MURAL NEWSTAR ÉCRANS PLAT

Le support mural NewStar, modèle FPMA-W832 est un support mural avec inclinaison et pivot pour écrans jusqu'à 30" (76 cm).

Le support mural NewStar, modèle FPMA-W832 est un support mural avec inclinaison et pivot pour écrans jusqu'à 30".

Ce support est un excellent choix si vous voulez une ultime flexibilité de visualisation avec votre écran plat. Tirez l'écran du mur avec facilité, placez-le dans presque toutes les directions, tournez-le autour des coins, puis faites-le revenir en douceur sur le mur une fois terminé.

La technologie de NewStar, inclinaison de 30°, rotation de 360° et pivot de 180°, permet au montage de changer l'angle de vue pour profiter pleinement des capacités de l'écran plat. Profondeur facilement réglable de 9 à 42 centimètres. Un gestion des câbles unique cache et achemine les câbles du support à l'écran plat pour garder un salon, une chambre ou un home cinéma agréable et bien rangé.

Le modèle NewStar FPMA-W832 possède trois points de flexion et est adapté pour les écrans jusqu'à 30" (76 cm). La capacité de poids de ce produit est de 15 kg par écran. Ce support mural est adapté pour les écrans qui répondent à la norme VESA 75x75 et 100x100mm. Différents modèles de trous peuvent être couverts à l'aide des plaques d'adaptation NewStar VESA .

CARACTÉRISTIQUES

Couleur	Noir
Garantie	5 année
Poids maximal	15
Dimension	10 - 30"
VESA minimum	75x75 mm
VESA maximum	100x100 mm
Rotation	360°
Pivot	180°
Écrans	1
Inclinaison	30°
Profondeur	9 - 42 cm
EAN code	8717371443962

POIDS MAXIMAL

DIMENSION

NewStar Products Europe B.V.
Wateringweg 62/B
2031 EJ HAARLEM
THE NETHERLANDS

Phone : +31(0)23-5478888
Fax : +31(0)23-5478889
Email : info@newstar.nl
Website : www.newstar.eu

NewStar cannot be held liable for any inaccuracies and copyrights.
No part of this publication may be reproduced and/or published by print, photocopy, microfilm or in any other way, without prior written permission of NewStar Computer Products Europe BV.

FPMA-W832 SUPPORT MURAL NEWSTAR ÉCRANS PLAT

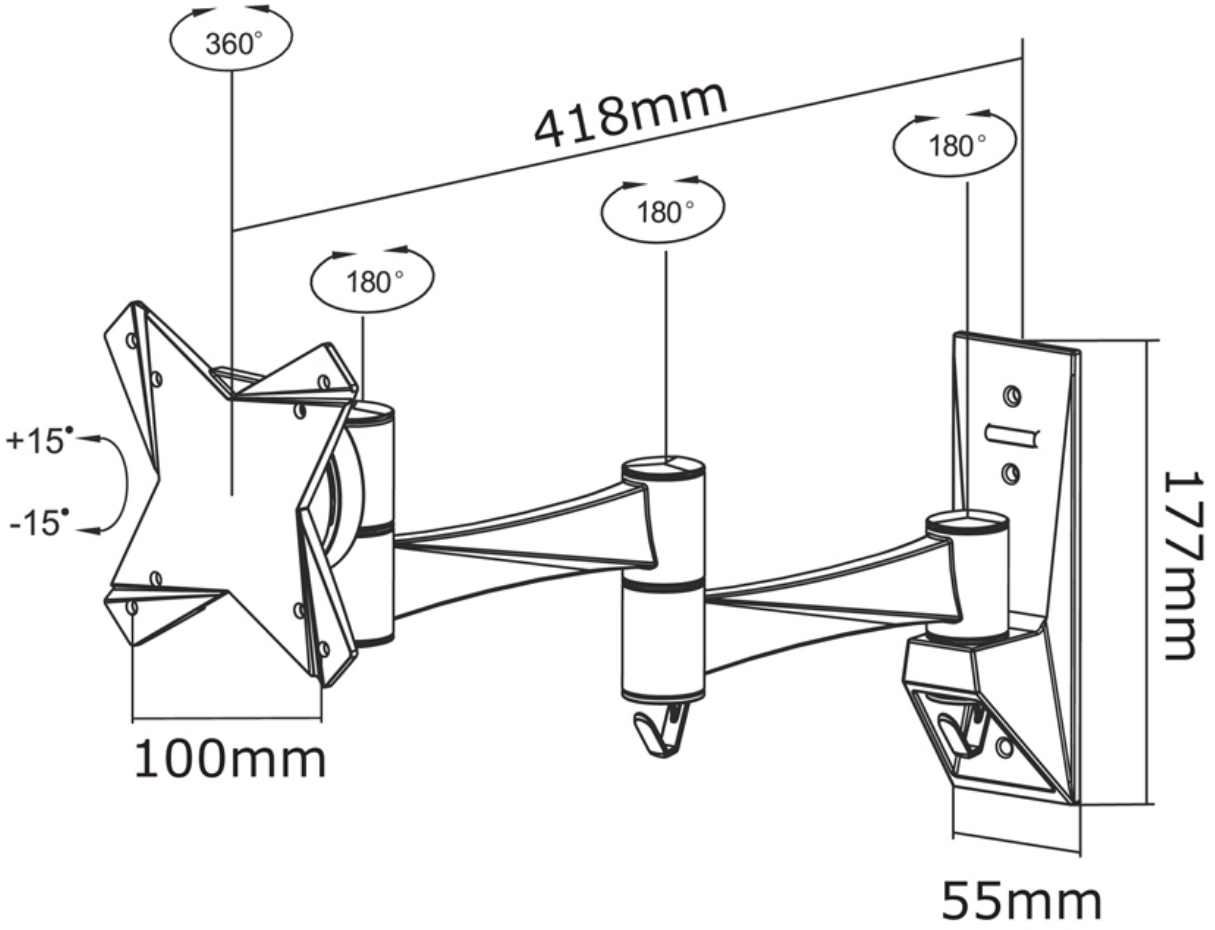

NewStar Products Europe B.V.
Wateringweg 62/B
2031 EJ HAARLEM
THE NETHERLANDS

Phone : +31(0)23-5478888
Fax : +31(0)23-5478889
Email : info@newstar.nl
Website : www.newstar.eu

NewStar cannot be held liable for any inaccuracies and copyrights.
No part of this publication may be reproduced and/or published by print, photocopy, microfilm or in any other way, without prior written permission of NewStar Computer Products Europe BV.